Art. 5488/ DN 40/50/56

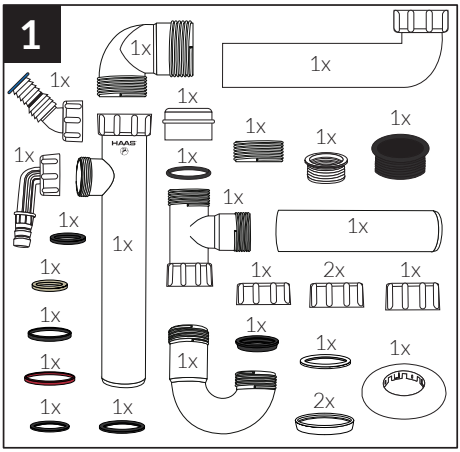

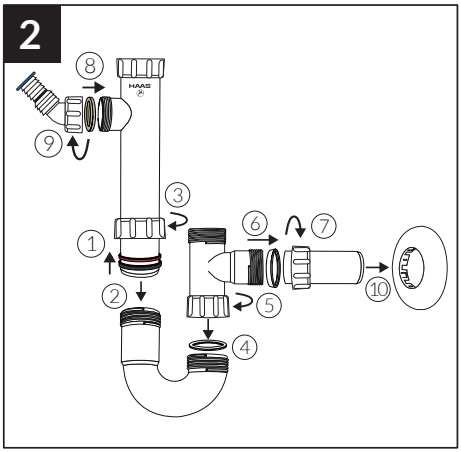

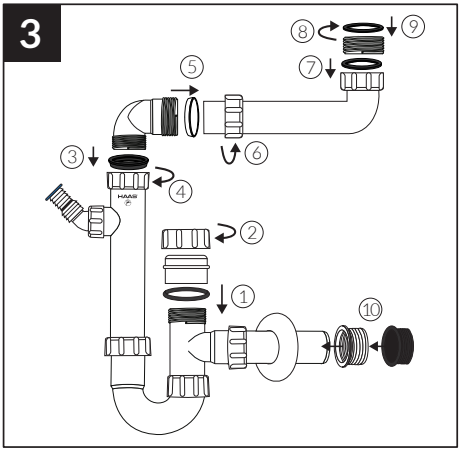

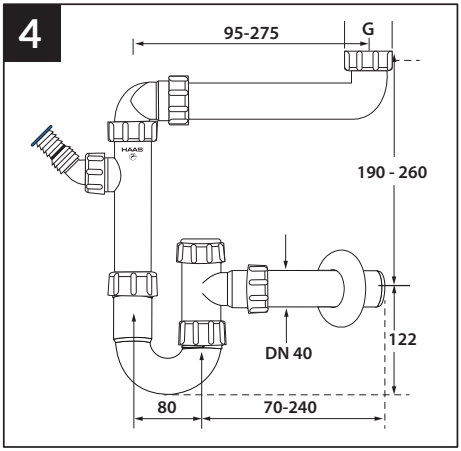

G = 1 ½" und 1 ¼"

5488.Montageanl