Art. 4920 / DN 50

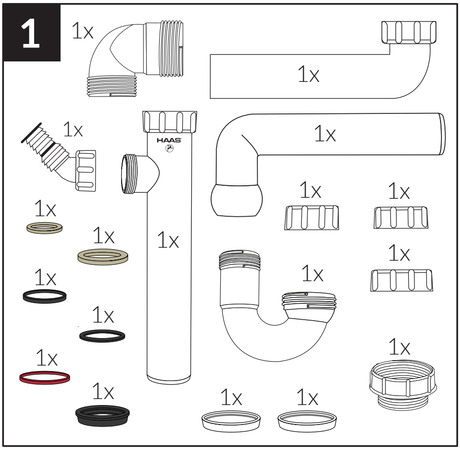

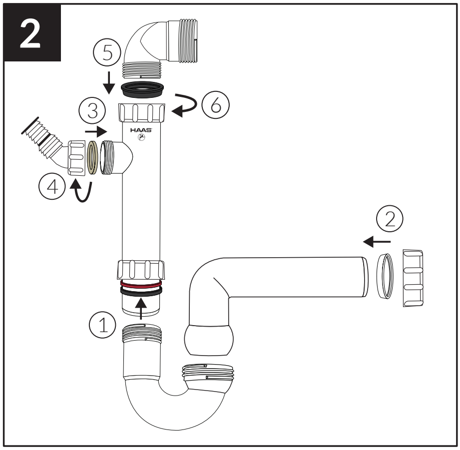

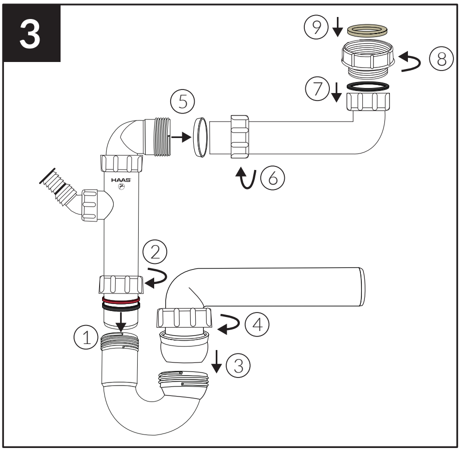

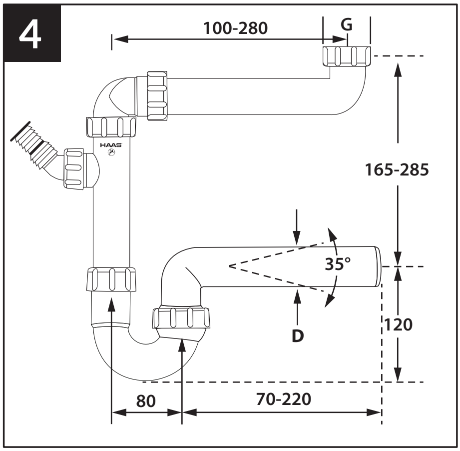

G = 1 ½" - 2"

Art.-Nr.: 760222