# Art. 4830 / DN 40
# Art. 4835 / DN 50

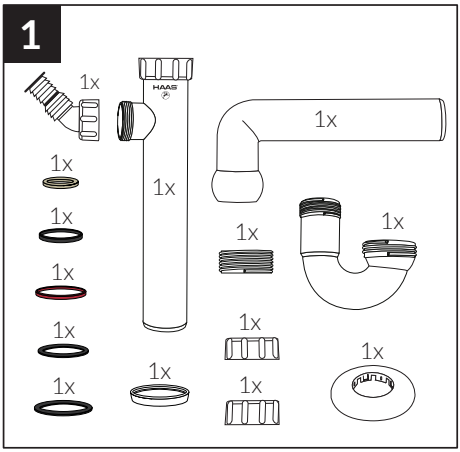


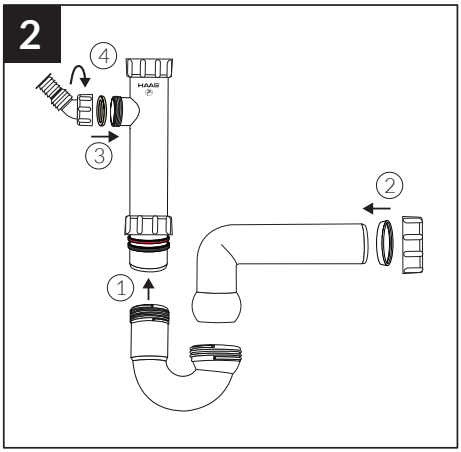


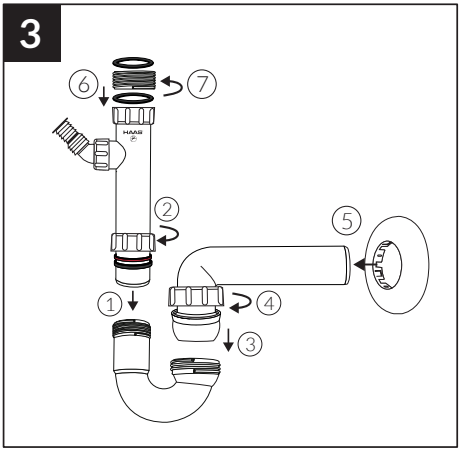


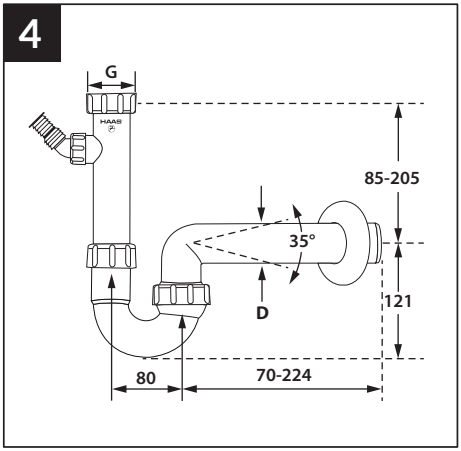


**G = 1½" auf 1 ¼" möglich**

Art.-Nr.: 760219