Art. 2600 / DN 40
Art. 2607 / DN 50

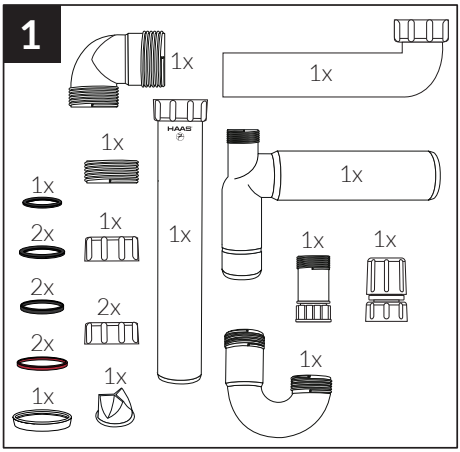

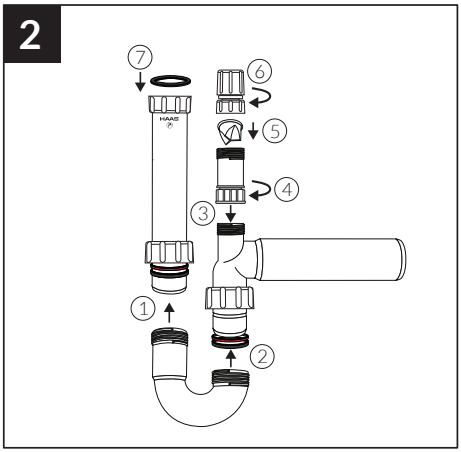

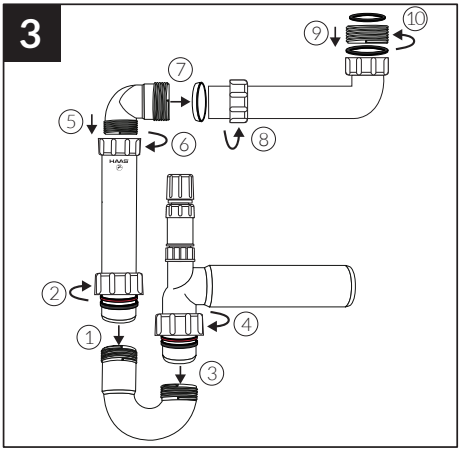

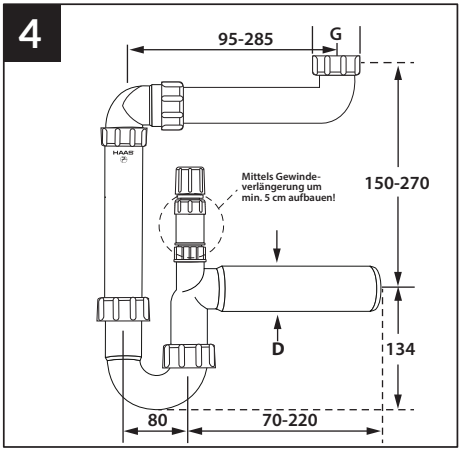

G = 1½" auf 1¼" möglich

Art.-Nr.: 760841